安装外形图
Overall dimension

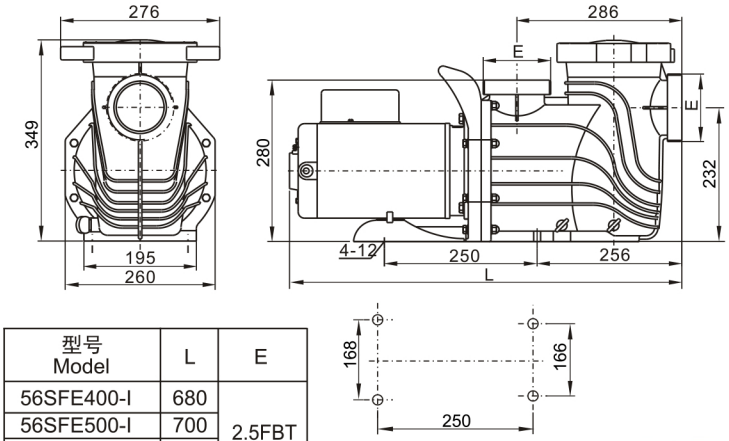

型号 Model	L	E
56SFE400-I	680	2.5FBT or 4.5BUTT
56SFE500-I	700	
56SFE650-I	700	
56SFE400-II	680	
56SFE500-II	700	

性能曲线
Performance curves

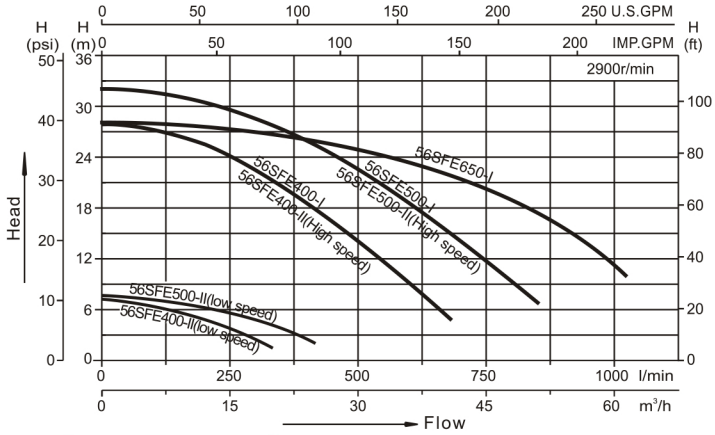

泳池循环过滤
Recirculation of water in swimming pool equipment

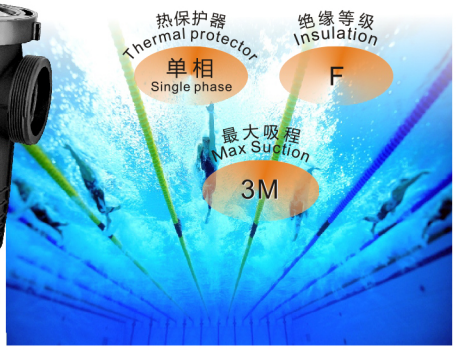

技术参数列表
Technical parameter list

型 号 Model	最大流量 Qmax (l/min)	最大扬程 Hmax (m)	功 率 Power(P1) kW	功 率 Power(P1) HP	电压/频率 (V/Hz)	电流 (Amps)	接头尺寸 Fitting size(mm) 2.5FBT	接头尺寸 Fitting size(mm) 4.5BUTT
56SFE400-I	680	28	3.0	4	220-240/60	12	73 75 60.3 63	73 75 76 88.9 90
56SFE500-I	850	32	3.75	5	220-240/60	15		
56SFE650-I	1020	28	4.8	6.5	220-240/60	21		
56SFE400-II	高速(high speed)680	28	3	4	220-240/60	12		
	低速(low speed)330	7.2	0.55	0.75		3.5		
56SFE500-II	高速(high speed) 850	32	3.75	5	220-240/60	15		
	低速(low speed) 415	7.8	0.75	1		5		

特点

1. 进出水口标配2.5寸接头，可选配3寸接头。
2. 具有自吸功能，最大自吸高度可达3米。
3. 一体式提手，安装便捷。

Features

1. The inlet and outlet are equipped with 2.5 -inch connector as standard, and 3-inch joint is optional.
2. With self-priming function, the maximum self-priming height can be up to 3 meters.
3. Integrated handle, easy to install.

工作条件

介质温度：0~+75℃
环境温度：≤+50℃
最大工作压力：0.7MPa

Working conditions

Medium temperature: 0~+75℃
Environmental temperature: ≤+50℃
Max.working pressure: 0.7MPa

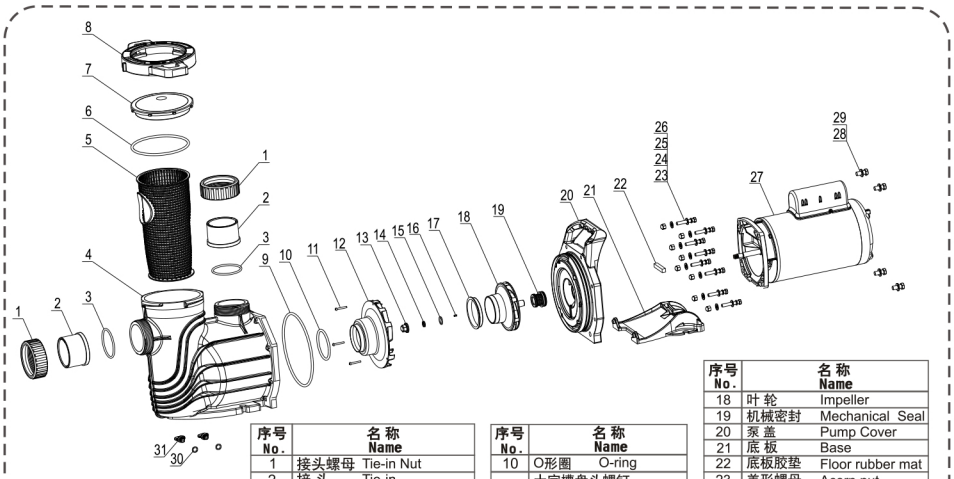

序号 No.	名称 Name	
1	接头螺母	Tie-in Nut
2	接 头	Tie-in
3	O形圈	O-ring
4	泵 壳	Pump casing
5	滤 篮	Filter
6	O形圈	O-ring
7	透视盖	Transparent cover
8	透视盖压盖	Gland cover transparent cover
9	O形圈	O-ring

序号 No.	名称 Name	
10	O形圈	O-ring
11	十字槽盘头螺钉	Cross recessed pan head screws
12	导 叶	Guide plate
13	叶轮螺母	Impeller Nut
14	弹簧垫圈	Spring washer
15	O形圈	O-ring
16	平 键	Flat Key
17	叶轮活动口环	Impeller actvity ring

序号 No.	名称 Name	
18	叶 轮	Impeller
19	机械密封	Mechanical Seal
20	泵 盖	Pump Cover
21	底 板	Base
22	底板胶垫	Floor rubber mat
23	盖形螺母	Acorn nut
24	平垫圈	Washer
25	弹簧垫圈	Standard spring washer
26	六角头螺栓	Hexagon bolt
27	电 机	Motor
28	平垫圈	Flat washer
29	六角头螺栓	Hexagon bolt
30	O形圈	O-ring
31	螺塞	Plug